INSTALLATION INSTRUCTIONS

free standing version

C740/998

(1)

TAPPI PER FORI
CAPS FOR HOLES

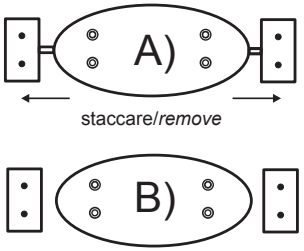

Per la versione a pavimento è possibile chiudere i fori con i tappi in dotazione.
For floor standing version it's possible close the holes with the optional caps.

(2)

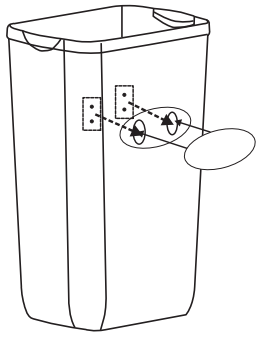

Fissare la piastra al cestino con le apposite placche.
Fix the plate to the bin with the appropriate plaques.

(3)

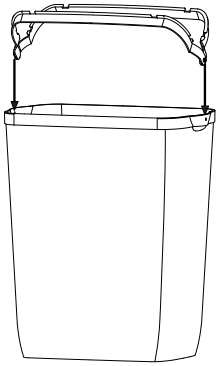

Agganciare il supporto per sacco al cestino.
Fix the bag-support to the bin.

(4)

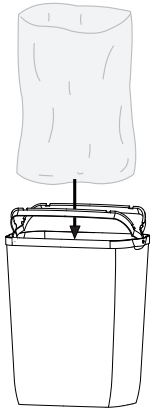

Inserire il sacco nel cestino.
Insert the bag into the bin.

(5)

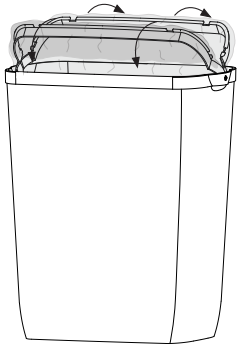

Avvolgere i bordi del sacco intorno al nascondi-sacco.
Wrap the bag edges around the bag support.

(6)

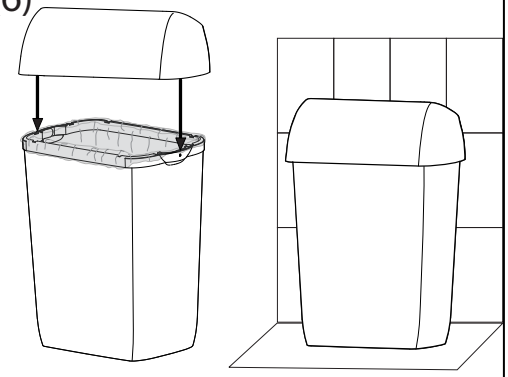

Posizionare il coperchio sul cestino.
Place the cover on the bin.

INSTALLATION INSTRUCTIONS

wall mounted version

C740/998

(1)

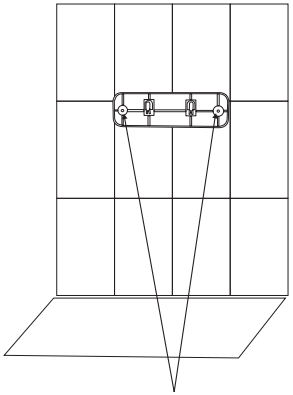

Fissare la piastra alla parete con le viti in dotazione.
Fix the plate on the wall with the screw-kit.

(2)

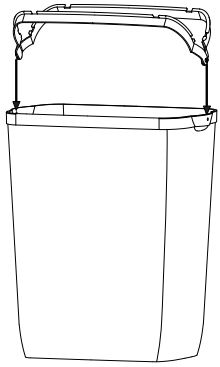

Agganciare il supporto per sacco al cestino.
Fix the bag-support to the bin.

(3)

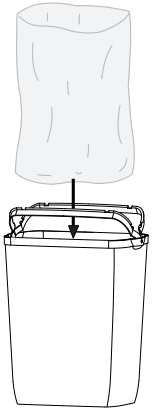

Inserire il sacco nel cestino.
Insert the bag into the bin.

(4)

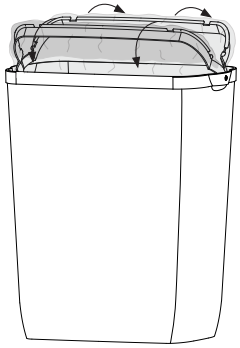

Avvolgere i bordi del sacco intorno al nascondi-sacco.
Wrap the bag edges around the bag support.

(5)

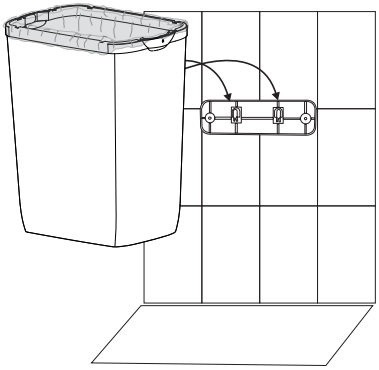

Agganciare il cestino alla piastra.
Hang up the bin to the fixing plate.

(6)

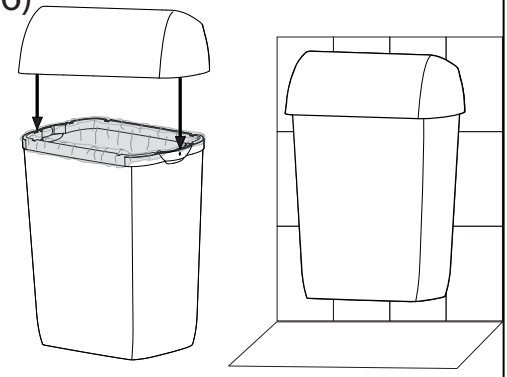

Posizionare il coperchio sul cestino.
Place the cover on the bin.