ISTRUZIONI MONTAGGIO PORTAROTOLO CARTA IGIENICA

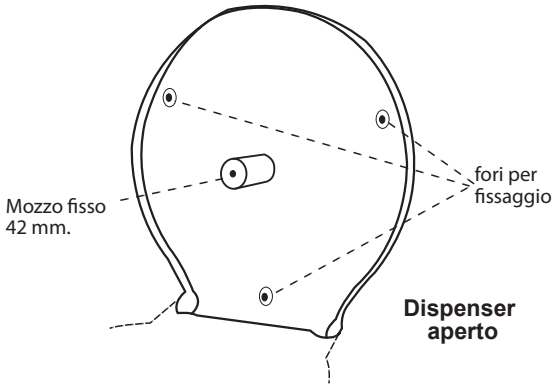

Dispenser aperto

①

Aprire il dispenser con la chiave in dotazione e fissarlo alla parete con le viti in dotazione, utilizzando gli appositi fori.

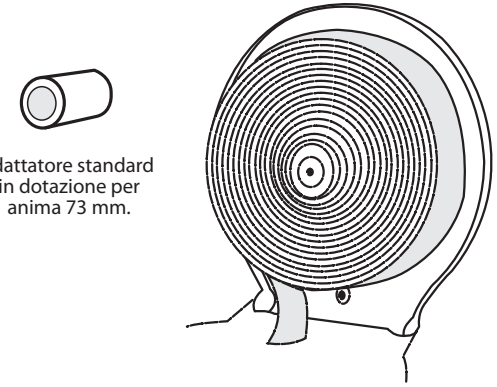

②

inserire il rotolo di carta igienica nel dispenser servendosi del mozzo fisso. Se necessario utilizzare il mozzo in dotazione

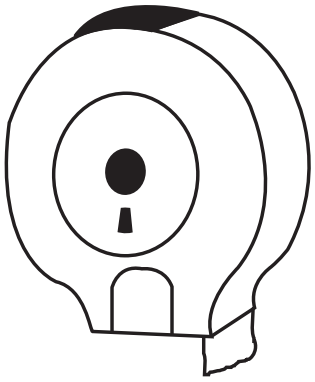

Dispenser chiuso

③

Lasciare il lembo del rotolo di carta fuori dalla bocca del dispenser per facilitare il primo strappo, quindi chiudere il coperchio a chiave.

INSTALLATION INSTRUCTIONS FOR TOILET ROLL DISPENSER

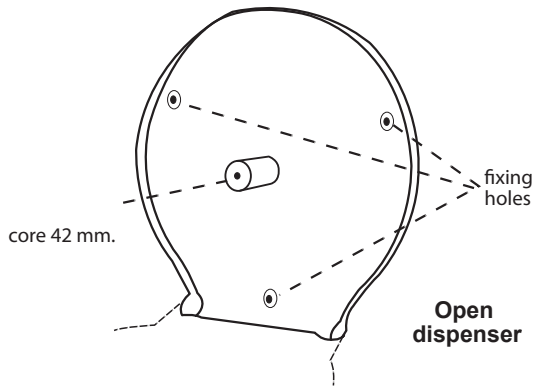

Open dispenser

①

Open the dispenser with the key and fix it on the wall with the screws-kit, using the fixing holes.

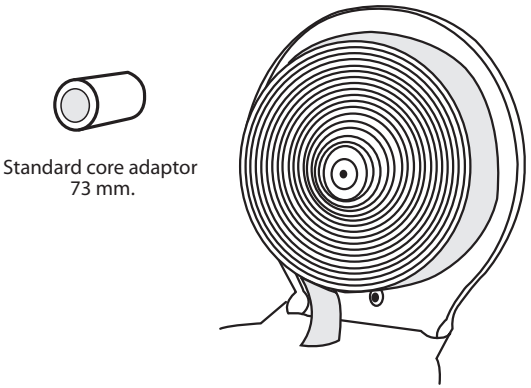

②

insert the toilet roll.

If necessary use the core adaptor.

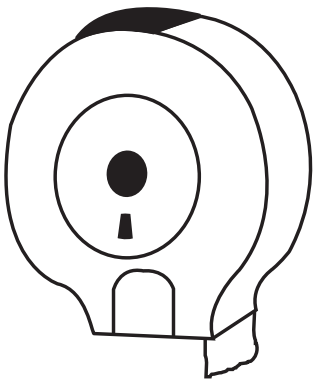

Closed dispenser

③

Close the dispenser with the key leaving out a toilet paper border